電解水素水生成器S1取付方法　**給水ホース接続方法（FWH-6000）**

蛇口の先に付属品の「分岐栓」を取付ける方法（標準取付方法）

＊水栓の形状を確認する。

①取付けできない水栓　→　付属の分岐栓以外の取付け方法へ

ネジの径が違う 22mm以外	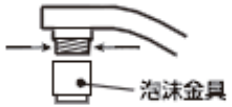	シャワー付き	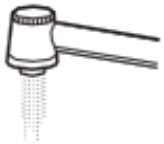
蛇口径 25mm以上	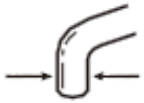	変形 特殊なネジの径	
先端が15mm以下		センサー付き	

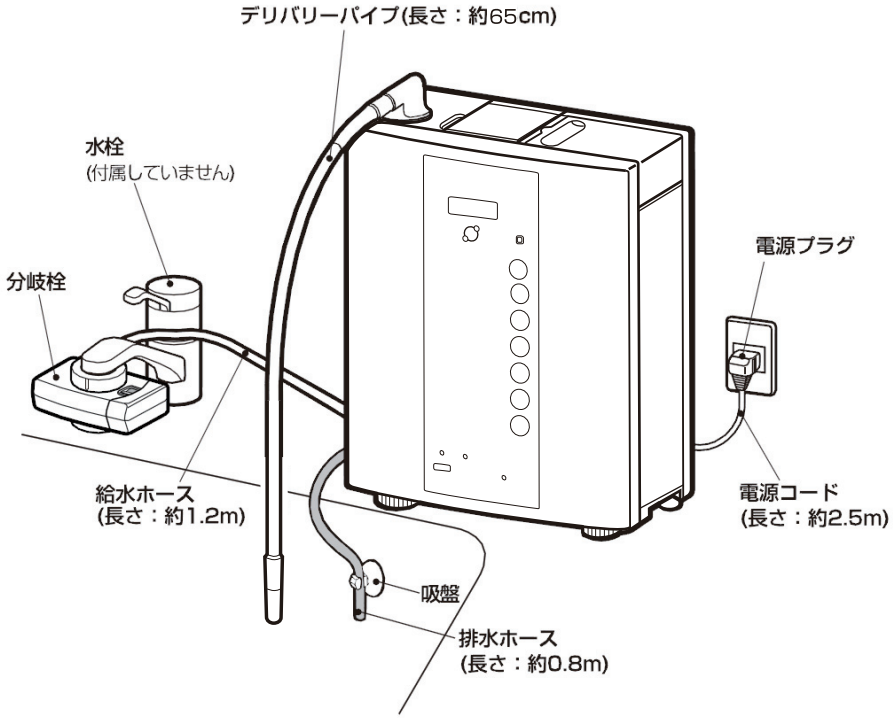

※シンクの周りで安定した位置に設置してください。

＜標準取付方法 設置例＞

②取付け可能な水栓（付属の分岐栓取付手順）

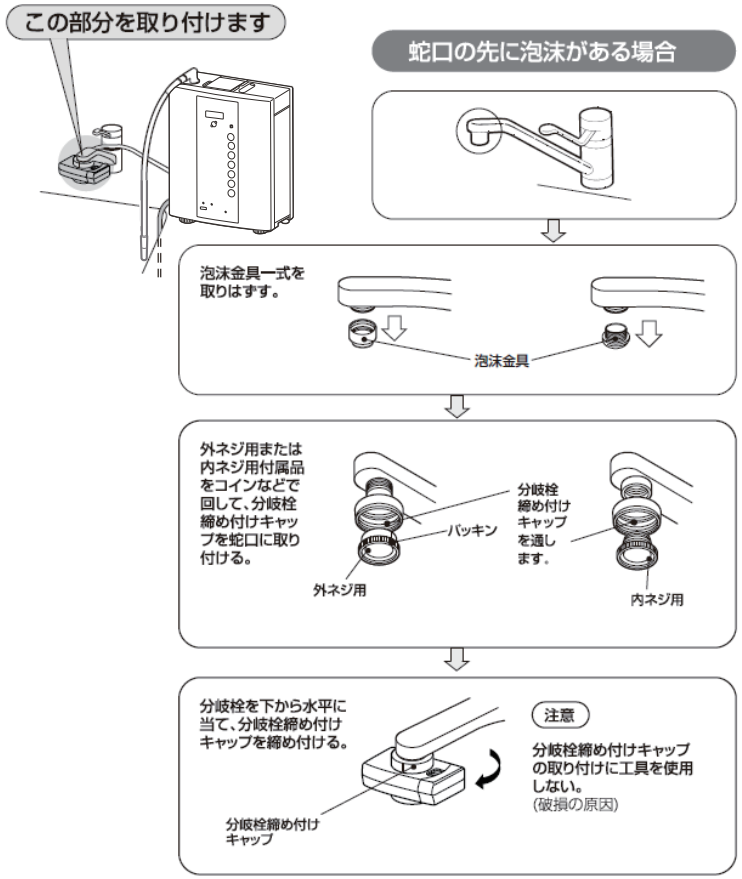

■分岐栓 取付け用付属品　対応ネジサイズ

	水栓形状	ネジ名称	適用水栓
Aセット	先のふくらんだ丸型パイプ用	パイプ径19mm	パイプ径19mm
	先のふくらんだ丸型パイプ用	パイプ径17.5mm	パイプ径17.5mm
	先のふくらんだ丸型パイプ用	パイプ径16mm	パイプ径16mm
Bセット	泡沫水栓・外ネジ用	M22−P1.25	GROHE・MOEN・YANMARなど（グレー）
	泡沫水栓・外ネジ用	M22−P10、W22−山20	TOTO・INAXなど（白）
Cセット	泡沫水栓・内ネジ用	M23−P1.25、W23−山20	KVKなど（白）
	泡沫水栓・内ネジ用	M24−P1.0	GROHEなど（グレー）
Dセット（別売品）	ビス止め蛇口（ストレートパイプ）用	ストレートパイプ径24mm以内	ストレートパイプ径24mm以内

シングルレバー デッキタイプの混合水栓から分岐する方法 （「ナニワ製作所製 分岐水栓」を使用する方法）

１、食器洗い乾燥機用、分岐水栓（CBタイプ）

※水栓金具のメーカーやタイプによって分岐水栓は異なる。
また、分岐水栓が取付けできない水栓金具もあります。

※接続部の形状が、
食器洗い乾燥機の給水
ホース用になっている。

水栓金具

＋

分岐水栓（ CBタイプ ）

（組立て）

（組立て完）

３、ワンタッチジョイントAセット

（フジ医療器専用部品）
税込価格 2,750 円（部品ｺｰﾄﾞ:223361）

※食器洗い乾燥機用、分岐水栓（CBタイプ）に
アルカリイオン整水器（トレビ）を取りつける
には、「ワンタッチジョイントAセット」が
必要です。

ワンタッチジョイントAセット

２、アルカリイオン整水器用、分岐水栓（NSタイプ）

※水栓金具のメーカーやタイプによって分岐水栓は異なる。
（フジ医療器専用部品）
税込価格 22,990～31,240 円（工事費別途）

※分岐水栓の形状は、(CBタイプ）と同じですが、
接続部の形状がアルカリイオン整水器（トレビ）の
給水ホースが接続できる形状になっています。

給水ホースが直接接続できる。

分岐水栓（ NSタイプ）組立て完

４、 2分岐コック

（フジ医療器専用部品）
税込価格11,990円（部品ｺｰﾄﾞ:251434 ）

※食器洗い乾燥機と、アルカリイオン整水器を
併用して取りつける場合は、食器洗い乾燥機用
分岐水栓（CBタイプ）に「 2分岐コック」を
接続します。

〈注意〉
分岐水栓は、組立て方により、「お湯」または
「水」どちらかだけを分岐させる事ができます
が、アルカリイオン整水器と併用してお使いに
なる場合は、必ず「水」にしてください。
※食器洗い乾燥機は「お湯」、アルカリイオン
整水器は「水」といったような使い方はでき
ません。

2分岐コック

アルカリイオン整水器・
浄水器などと食器洗い乾燥機を
一緒に併用してお使いになる
場合

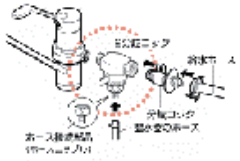

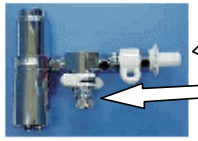

食器洗い乾燥機の給水ホース接続

アルカリイオン整水器の給水ホース接続

「ナニワ製作所製」シングルレバーデッキタイプ用分岐栓

シングルレバー デッキタイプ以外の水栓から分岐する方法 （「ナニワ製作所製 分岐水栓」を使用する方法）

※水栓メーカーに関係なく水栓の形状別で、取り付ける分岐水栓が決まります。

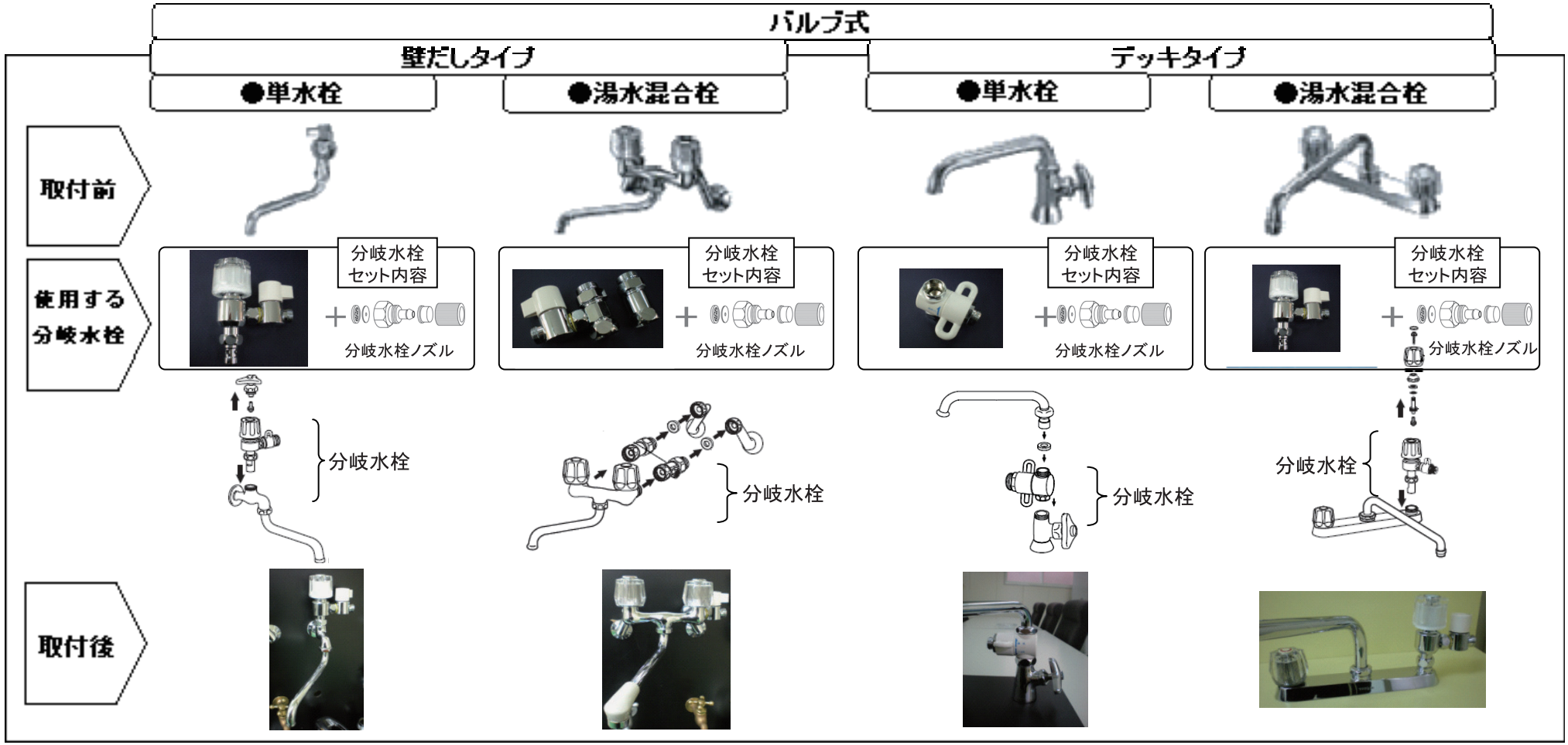

品番及び税込価格				
	品番：NSJ-E7 税込価格：11,990円 （部品ｺｰﾄﾞ：251428） （フジ医療器専用部品）	品番：NSJ-S268A7 税込価格：13,860円 （部品ｺｰﾄﾞ：251432） （フジ医療器専用部品）	品番：NS-F4 税込価格：11,990円 （部品ｺｰﾄﾞ：251433） （フジ医療器専用部品）	品番：NSJ-E7 税込価格：11,990円 （部品ｺｰﾄﾞ：251428） （フジ医療器専用部品）

給水栓で給水する方法（TOTOの給水栓を使用する場合）

取扱：家電販売店・水道工事店など
品名：給水栓　TOTO　TN600-3RX
税込価格：17,490円（希望小売価格）

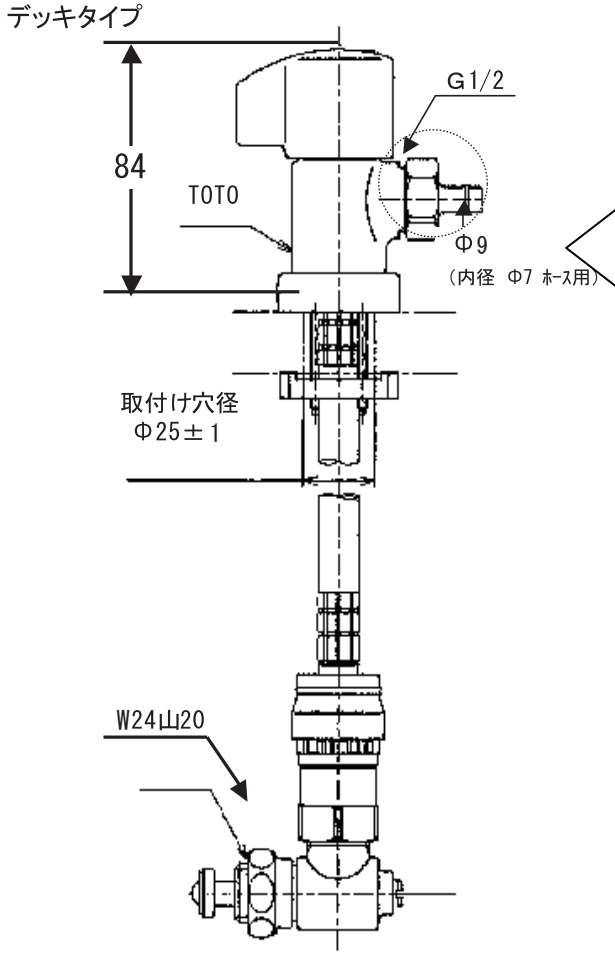

※取付工事については、水道工事専門店へご依頼下さい。

取扱：家電販売店（フジ医療器専用部品）
品名：新元付き分岐水栓ノズル　部品コード（251498）
税込価格：2,310円（希望小売価格）

付替える

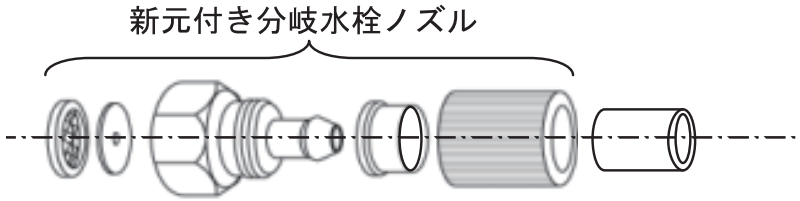

＊新元付き分岐水栓ノズル　各部品の名称

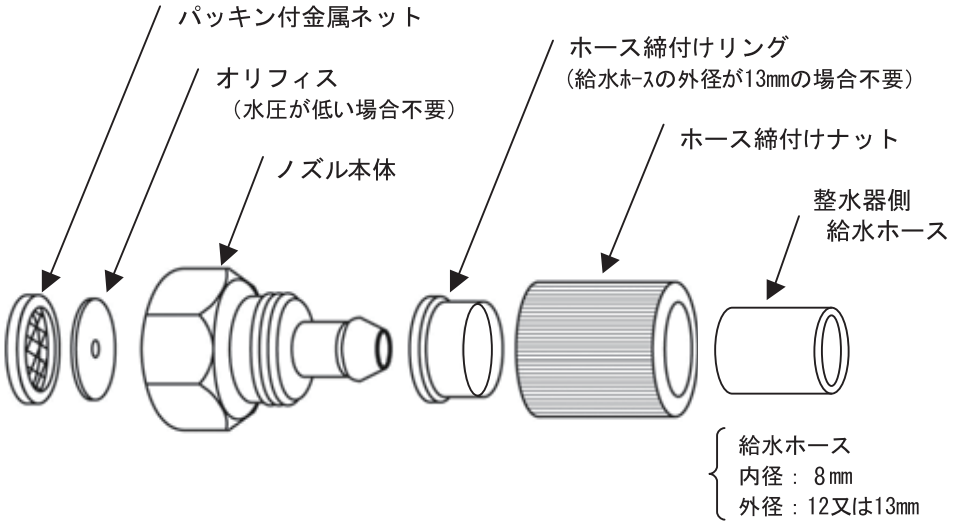

市販の止水栓で給水する方法 （市販の化粧バルブやアングル型止水栓を使用する場合）

	品名：止水栓（市販品） 税込価格：2,200円程度	＋	品名：**新元付き分岐水栓ノズル（フジ医療器専用部品）** 部品コード（251498） 税込価格：2,310円（希望小売価格）
施工例 1 壁出し等	化粧バルブ（市販品） G 1/2 G：ネジの種類 （G＝管用平行ネジ） 1/2：ネジのサイズ （1/2＝ネジの呼び13） ※取り付け部外径約20mm		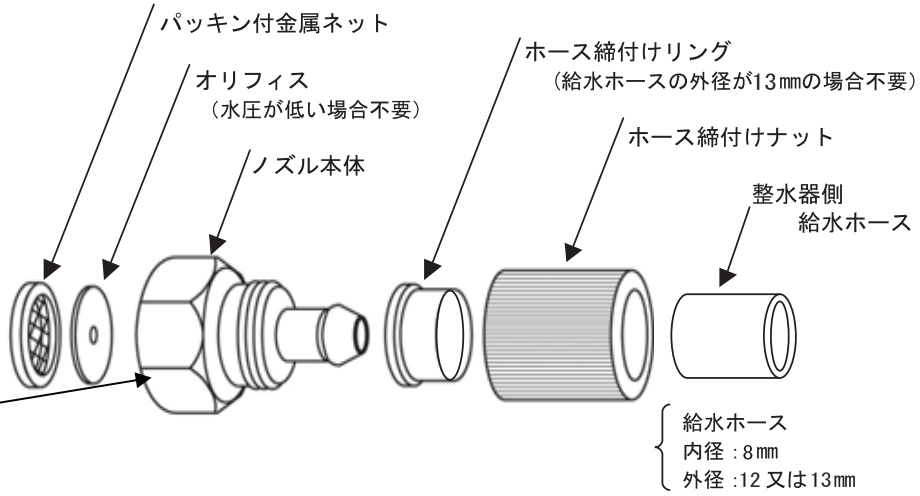
施工例 2 デッキタイプ	アングル型止水栓（市販品） 		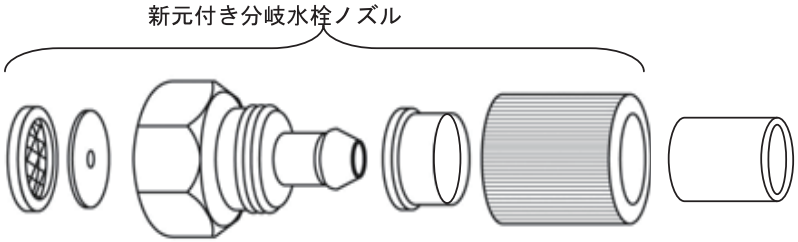

＊タカギ製シングルレバー デッキタイプ(JL100シリーズ）の混合水栓から分岐する方法

混合水栓JL100シリーズ（JL100□□、JL102□□）用のシングル分岐栓は、ナニワ製作所から仕入れできません。
タカギ製の食洗器用分岐金具（品番：JH9024）を手配の上、分岐コックと分岐水栓ノズルを取り付けてください。

タカギ製、食器洗い乾燥機用、分岐水栓（JH9024）

税込み価格15,950円

１、混合水栓に分岐水栓(JH9024)を取付ける

ご注意
（JH9024）は給湯仕様のため取付説明書に従い
給水仕様に変換してください。

２、分岐金具のコックを
ＮＳＰ分岐コックに交換する

３、分岐水栓ノズルを取付ける

タカギJL100シリーズ混合水栓

予め給水仕様へ変換する
（内部プラグの差替え）

タカギ製　分岐金具（JH9024）
※分岐栓本体にはSTKD6の表示あり

交換する

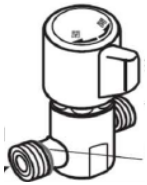

ＮＳＰ分岐コック
（部品コード：251497）
税込価格：7,810円

取付ける

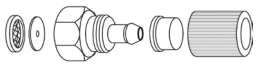

分岐水栓ノズル
（部品コード：251498）
税込価格：2,310円

＊部品価格は2022.12 現在